LIUGONG

160
Бульдозер

Двигатель	Weichai
Полная мощность	128 kW (174 hp) @ 1,850 rpm
Полезная мощность	120 kW (163 hp) @ 1,850 rpm
Макс. крутящий момент	830 Nm
Кубатура отвала	4.5 м^3
Эксплуатационная масса	17,000 кг

160

Бульдозер

ДВИГАТЕЛЬ

Регулирование выбросов в атмосферу	Tier 2 / Stage II
Производство	Weichai
Полная мощность	128kW (174 hp) @ 1,850 rpm
Полезная мощность	120 kW (163 hp) @ 1,850 rpm
Макс. крутящий момент	830 N · m @1,000-1,200 rpm
Кол-во цилиндров	6
Аспирация	с турбонагнетателем
Объем (цилиндра)	9.726 л

ТРАНСМИССИЯ

Тип трансмиссии	переключение под нагрузкой
Макс.скорость движения, вперед	10.6 км/ч
Макс.скорость движения, назад	13.6 км/ч
Кол-во передач, вперед	3
Кол-во передач, назад	3

СИСТЕМА ЭЛЕКТРИКИ

Линейное напряжение	24 V

ХОДОВАЯ ЧАСТЬ

Ширина трака гусеницы	510 мм
Кол-во траков на каждой стороне	37
Кол-во поддерживающих роликов на каждой стороне	2
Кол-во нижних роликов на каждой стороне	6
Давление трака на грунт	67 kPa
Опорная длина гусеницы	2,430 мм

РАЗМЕРЫ

Габаритна длина	6,510 мм
Высота по верхней точке кабины	3,200 мм
Клиренс	400 мм

ЭКСПЛУАТАЦИОННАЯ МАССА

Эксплуатационная масса с балластом	17,000 кг

ПРОИЗВОДИТЕЛЬНОСТЬ ОТВАЛА

Тип отвала (база)	прямой
Кубатура отвала (база)	4.5 $м^3$
Ширина отвала	3,388 мм
Высота отвала	1,149 мм
Внедрение отвала в грунт	540 мм
Подъем отвала над грунтом	1,076 мм
Перекос отвала (влево)	445 мм
Перекос отвала (вправо)	470 мм

ЭКСПЛУАТАЦИОННЫЕ ЕМКОСТИ

Топливный бак	350 л
Масляный бак	24 л
Система охлаждения	40.5 л
Система гидравлики полностью	108 л
Трансмиссия и вариатор	122 л
Бортовая передача, каждая	66 л

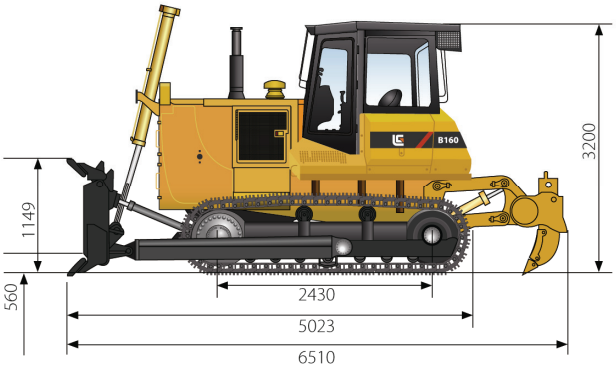

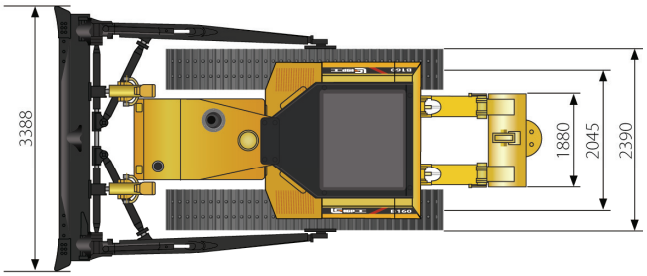

Guangxi Liugong Machinery Co., Ltd.
No. 1 Liutai Road, Liuzhou, Guangxi 545007, PR China
T: +86 772 388 6124 E: overseas@liugong.com
www.liugong.com

Технические характеристики и конструкция могут быть изменены без предварительного уведомления. Машины, показанные на иллюстрациях, могут иметь опциональное оборудование.